מגבר כריזה לרכב 12V עם סירנה ו-FOG

מק"ט: F-30

תיאור



מגבר כריזה קומפקטי להתקנה ברכב, המוזן ישירות ממצבר הרכב או ממצבר יבש במתח 12V DC (טווח עבודה 11V עד 16V, מתח תקן 14.5V). בפאנל הקדמי שתי כניסות — שקע מיקרופון ושקע קו AUX — ולכל אחת בקרת עוצמה נפרדת, לצד מפסק הפעלה עם נורית חיווי. ידית ייעודית בפאנל מפעילה שני צלילי התרעה: הרמתה מפעילה צופר ערפל אלקטרוני, והורדתה מפעילה סירנה אלקטרונית בגל עולה ויורד אוטומטי. עכבת היציאה מתכוננת אוטומטית בטווח 4 עד 16 אוהם, ולכן ניתן לחבר כל רמקול או צירוף רמקולים בטווח הזה. החיבור לרכב נעשה במחבר ארבעה מגעים בפאנל האחורי: אדום B12V+, שחור GND-, לבן SPEAKER+ ואפור SPEAKER-. היחידה נמסרת עם זווית הרכבה, ערכת ברגים ואומים וכבל הזנה.

לצפייה באתר לחץ כאן

מאפיינים

- הזנה ממצבר רכב או מצבר יבש 12V (11V~16V)
- כניסות MIC ו-AUX עם בקרת עוצמה נפרדת
- צופר ערפל אלקטרוני
- סירנה אלקטרונית בגל עולה ויורד
- עכבת יציאה מתכוננת אוטומטית 4~16Ω
- מחבר ארבעה מגעים להזנה ולרמקול
- מפסק הפעלה עם נורית חיווי
- זווית הרכבה, ברגים וכבל הזנה כלולים

מפרט טכני	מגבר כריזה לרכב 12V עם סירנה ו-FOG	
סוג	מגבר כריזה	
דגם	F-30	
מתח הזנה	DC 12V: 11V~16V, standard 14.5V	
הספק יציאה	12W >1% 4Ω 15W >5% 4Ω 20W >10% 4Ω	
עכבת יציאה	4~16Ω, מתכוננת אוטומטית	
עכבת כניסה	MIC 20~50KΩ	AUX 10KΩ
רמת כניסה	MIC 3.5mV ±1dB	AUX 85mV ±1dB
תגובת תדר	MIC 50Hz-1dB ~ 15KHz-1dB	AUX 20Hz-2dB ~ 20KHz-1dB

מפרט טכני	מגבר כריזה לרכב 12V עם סירנה ו-FOG
צופר ערפל	אלקטרוני
סירנה	אלקטרונית, גל עולה ויורד אוטומטי
צריכת זרם	עד 3A בהספק מרבי
מידות	150(W) × 140(D) × 40(H) mm
משקל	0.7kg
התקנה	בזוויות הרכבה וברגים, לפי שרטוט ההתקנה
אביזרים מצורפים	▪ זווית הרכבה — יחידה אחת ▪ ערכת ברגים ואומים — סט אחד ▪ כבל הזנה — יחידה אחת

כמות זוויות ההרכבה מובאת כאן כפי שהיא רשומה ברשימת האביזרים של היצרן — זווית אחת. שרטוט ההתקנה של אותו יצרן, המובא במפרט זה, מראה זווית בכל צד של המארז.

פאנל קדמי

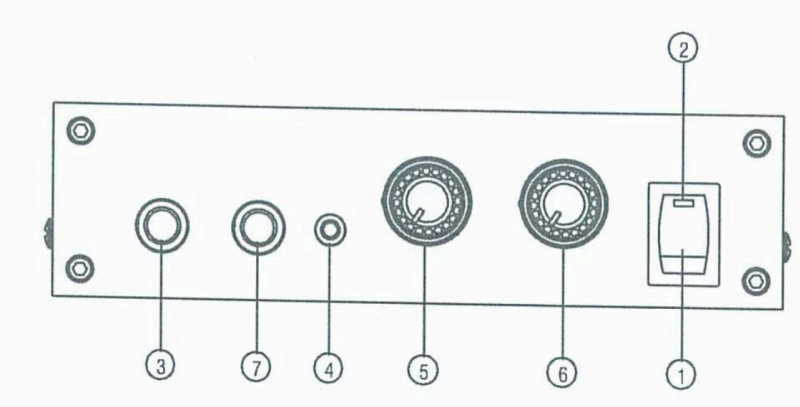

מקרא פאנל קדמי

1. מפסק הפעלה — לחיצה מדליקה ומכבה
2. נורית חיווי — נדלקת כשהמכשיר פועל
3. שקע מיקרופון — לחיבור מיקרופון
4. מתג צופר ערפל וסירנה — הרמת הידית מפעילה FOG, הורדתה מפעילה SIREN
5. עוצמת מיקרופון — כוונון רמת כניסת המיקרופון
6. עוצמת AUX — כוונון רמת כניסת ה-AUX
7. כניסת קו AUX

חיווט

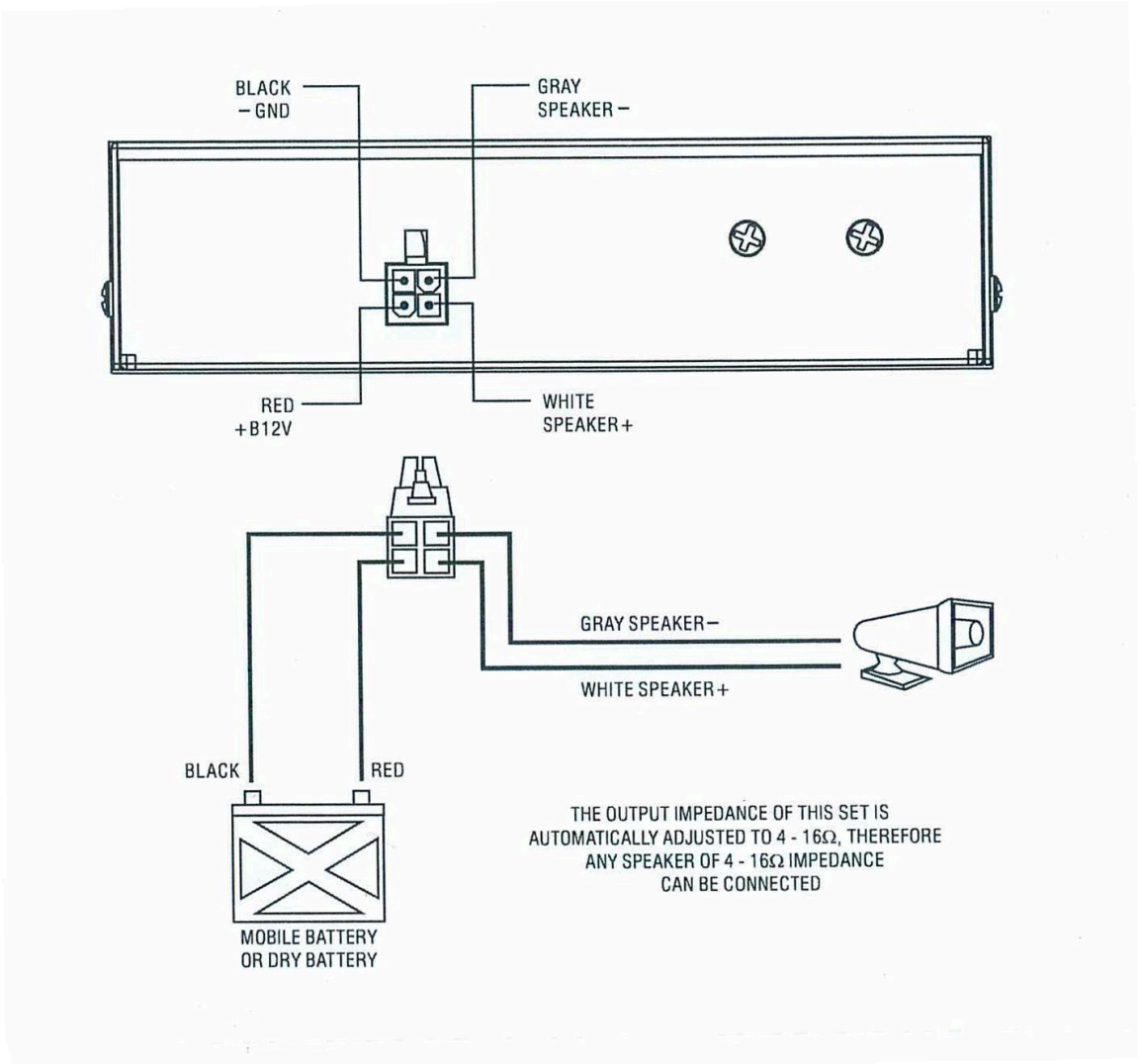

הפאנל האחורי והחיווט ברכב. אדום B12V+ ושחור GND- אל מצבר הרכב או אל מצבר יבש; לבן SPEAKER+ ואפור SPEAKER- אל הרמקול. עכבת היציאה מתכוננת אוטומטית בטווח 4 עד 16 אוהם, ולכן ניתן לחבר כל רמקול בטווח הזה.

חיבור רמקולים

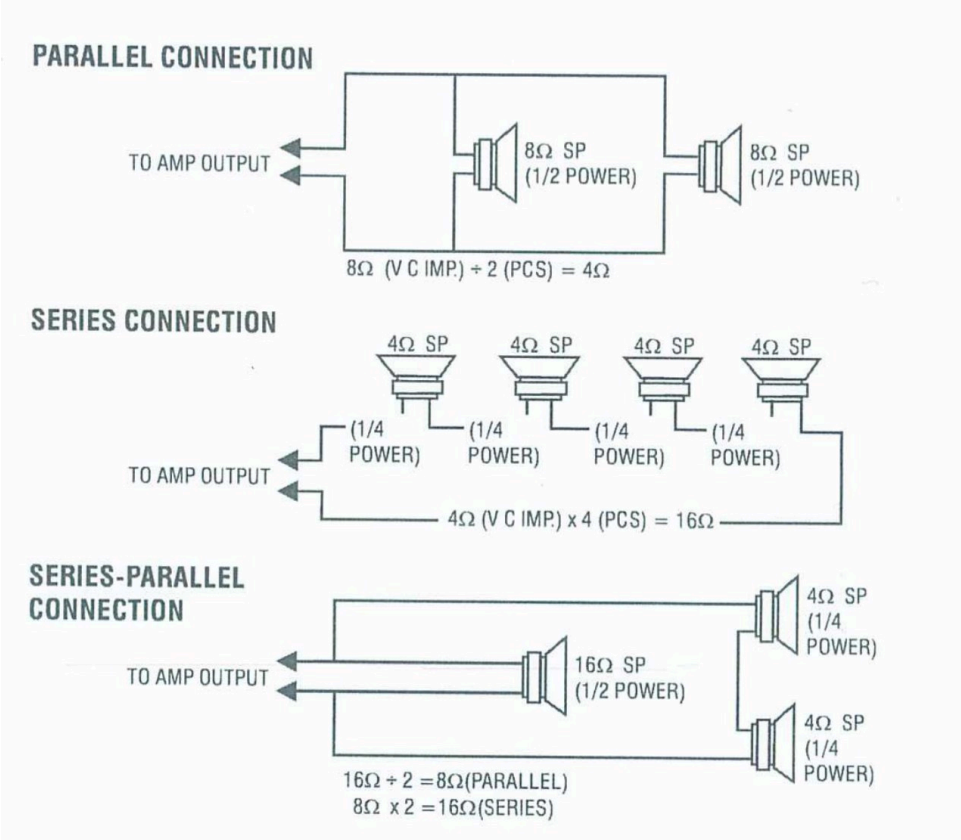

יש להתאים את העכבה הכוללת של מערך הרמקולים לטווח 4 עד 16 אוהם של המגבר. בשרטוט שלוש הדוגמאות שבחוברת: שני רמקולי 8Ω במקביל נותנים 4Ω; ארבעה רמקולי 4Ω בטור נותנים 16Ω; והדוגמה השלישית מחברת רמקול 16Ω במקביל לזוג רמקולים המחוברים ביניהם בטור.

התקנה

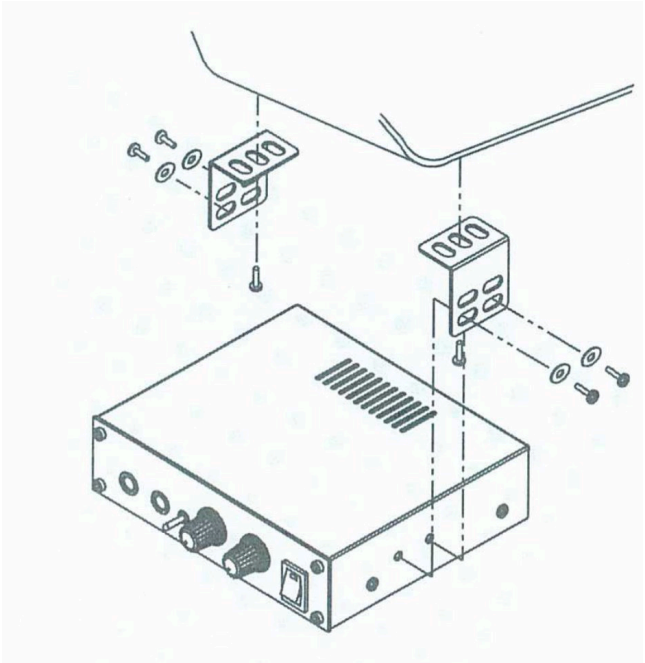

שרטוט ההתקנה שבחוברת: זווית הרכבה בכל צד של המארז. כל זווית מתברגת לדופן המארז דרך החריצים שבפאתה האנכית, בשני ברגים ודסקיות, ופאתה העליונה המחורצת מתחברת בבורג למשטח ההתקנה שמעליה.