COMPANICS
Communication & Electronics LTD

כומפניקס תקשורת ואלקטרוניקה בע"מ
הבורסקאי 1 א.ת. סגולה, פ"ת | ספק מ. הביטחון: 83524121 | ח.פ: 512109968
sales@companics.co.il | www.companics.co.il | טל' / 03-9049004

פנל מצלמת פינהול חיצוני להתקנה על הטיח (DRC-4CPN3)

מק"ט: DRC-4CPN3



לצפייה באתר לחץ כאן

תיאור

פנל מצלמה חיצוני להתקנה על הטיח, למערכת אינטרקום וידאו בארבעה גידים, עם מצלמת פינהול בגוף יצוק ובגגון מובנה. לד לבן מובנה, המופעל באמצעות חיישן תאורה, נדלק אוטומטית בשעות החשכה. הפנל תומך בתקשורת דו-כיוונית מלאה (Duplex) מול היחידה הפנימית, מוזן מהמוניטור על אותם ארבעה גידים, וכולל כבל נפרד לפתיחת המנעול. מתאם המתכת המצורף מאפשר התקנה בהטיה של 30 מעלות שמאלה, בהיפוך המתאם להטיה של 30 מעלות ימינה, או התקנה ניצבת לקיר.

מאפיינים

- חיישן תאורה מובנה
- התקנה על הטיח
- דגם לשימוש חיצוני
- לד לבן מובנה

התקנה

- התקנת המצלמה בהטיה של 30 מעלות שמאלה (התרשים השמאלי)
- התקנת המתאם בהיפוך, להטיה של 30 מעלות ימינה (התרשים השמאלי)
- התקנת המצלמה בניצב לקיר, פונה קדימה (התרשים הימני)
- הידוק בברגים ובמפתח, וכיסוי בפקקי האלומיניום המצורפים

מפרט טכני	פנל מצלמת פינהול חיצוני להתקנה על הטיח (DRC-4CPN3)
פריט	DOOR CAMERA DRC-4CPN3
דגם	DRC-4CPN3
חיישן תמונה	CMOS 1/3"
רזולוציית חיישן	0.52 megapixel
מתח הזנה	12V (supplied from the Monitor)
חיווט (ליחידה הפנימית)	Polar 4 wires
מצב שיחה	Duplex
זווית מצלמה	97°(D), 74°(H), 47°(V)
תקן וידאו	NTSC or PAL STANDARD

מפרט טכני	פנל מצלמת פינהול חיצוני להתקנה על הטיח (DRC-4CPN3)
תדר סריקה אופקי / אנכי	15.734KHz / 60Hz or 15.625KHz / 50Hz
תאורה	Built-in white LED (automatically turns on in night)
תאורה מינימלית	0.1 LUX (Up to 300mm in front of the camera)
טמפרטורת הפעלה	-10°C (tested up to -40°C) +50°C
משקל (גרם)	415g (B/K included)
מידות (מ"מ)	59(W) x 164(H) x 42.1(D)
תנאי סביבה	
טמפרטורת אחסון	-40 °C to 50 °C
לחות אחסון	Less than 90 %

התקנה וחיבור לקיר

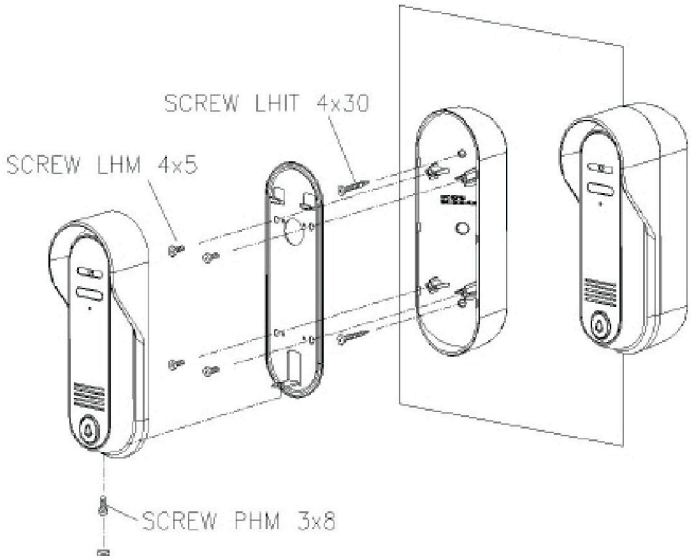

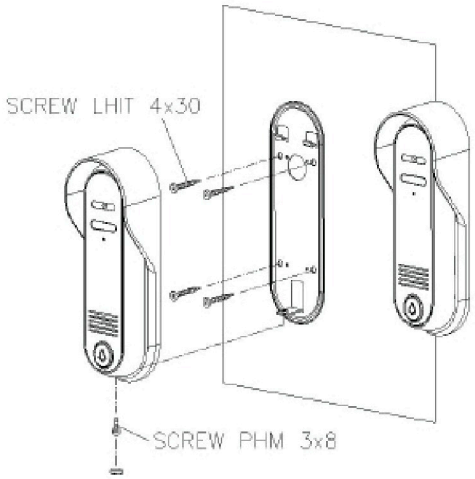

חלקי המכשיר

1. Camera
2. LED Lamp
3. Microphone
4. Speaker
5. Call Button
6. Mounting Holes
7. Monitor cable
8. Door release cable
9. Volume control

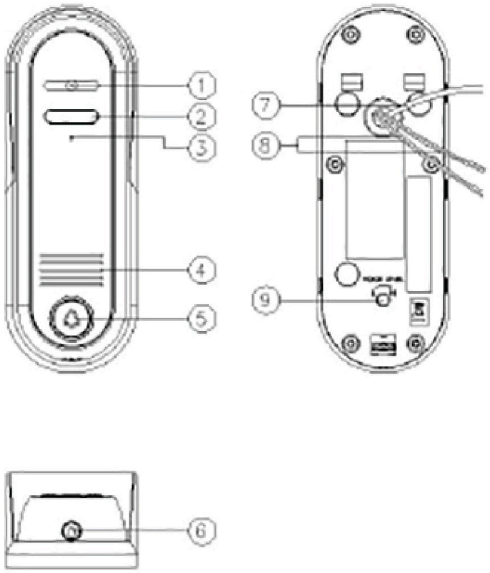

חיווט ופתיחת מנעול

