מתאם אופטי בודד LC-LC SM

מק"ט: CR-LS

תיאור

מתאם אופטי SM בודד LC(F)-LC(F) UPC ללא אוזניים

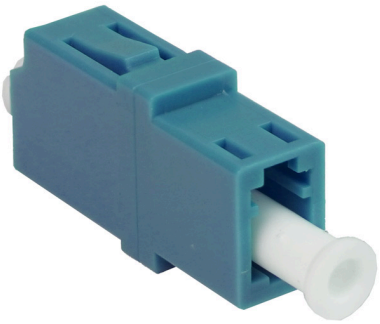

לצפייה באתר לחץ כאן

מפרט טכני	מתאם אופטי בודד LC-LC SM
שקע	LC
סוג	Simplex | SM | UPC
תקן	OS2
חומר גוף	PC
טמפרטורת הפעלה	-40°C—85°C
טמפרטורת אחסון	-40°C—95°C
אובדן הכנסה (IL)	≤0.2dB
מחזורי חיבור/ניתוק	1000
תאימות	RoHS Compliant

מידות

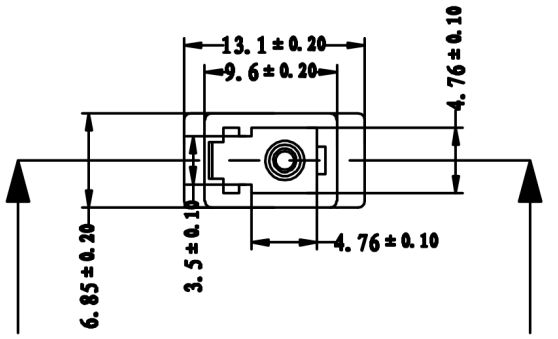

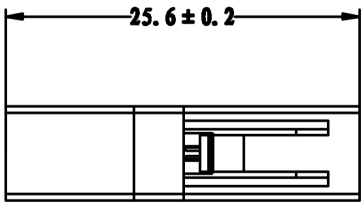

A A

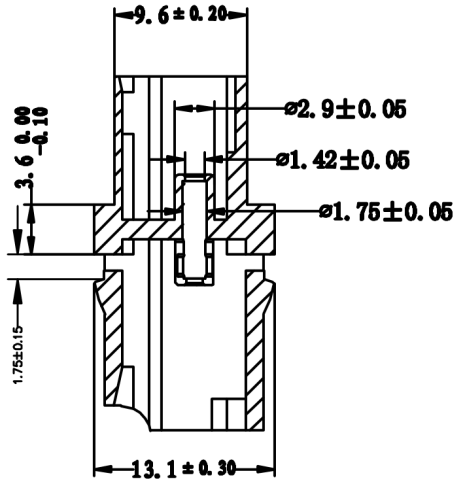

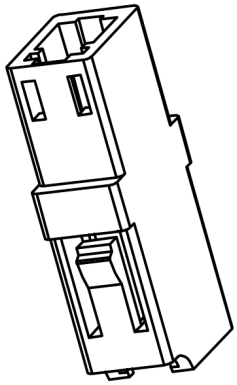

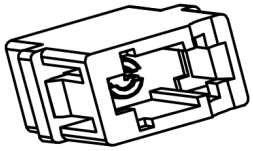

SECTION A—A