מתאם אופטי עם 4 חיבורי LC-LC SM

מק"ט: CR-LQ

תיאור

מתאם אופטי עם 4 חיבורי LC-LC, ליטוש UPC, למצב סינגלמוד (SM) - ארבעה מתאמי LC-LC עצמאיים באותו גוף, לריכוז מספר חיבורים בפאץ פנל אחד. כולל נקודות עגינה צדדיות.

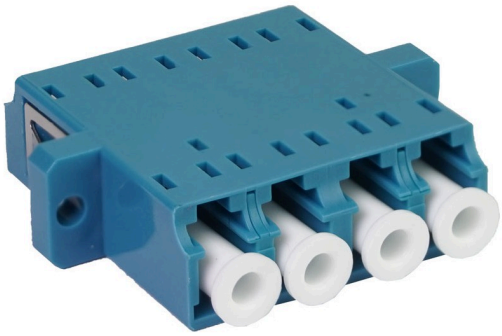

לצפייה באתר לחץ כאן

מפרט טכני	מתאם אופטי עם 4 חיבורי LC-LC SM
שקע	LC
סוג	Quad | SM | UPC
תקן	OS2
תקן תאימות	61754-20Y/T1272
עמידות במחזורי חיבור	≥ 1000 cycles
אובדן הכנסה	≤ 0.2 dB
Interconnectivity	0.2 dB
טמפרטורת הפעלה	-40°C — 82°C
חומר	PC

מידות

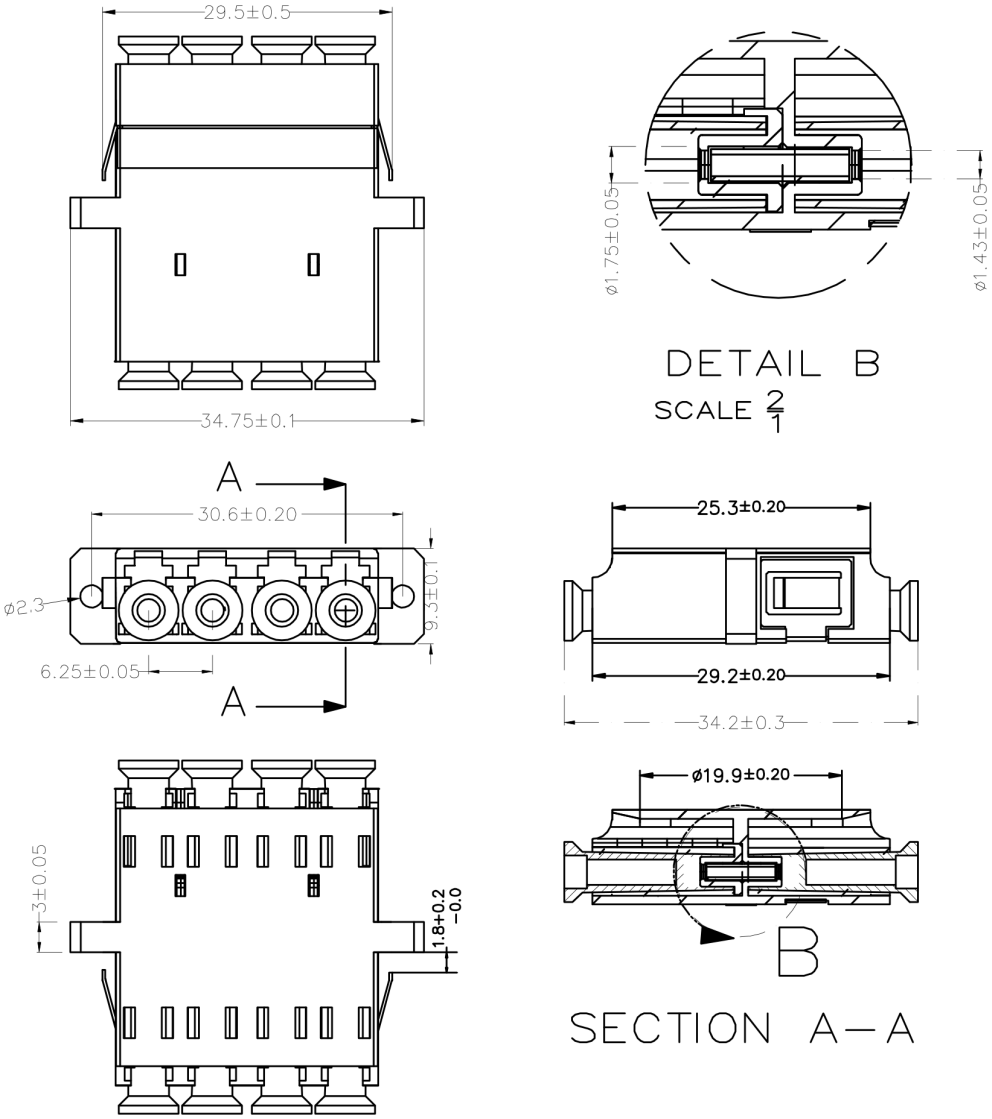
29.5±0.5
34.75±0.1
DETAIL B
SCALE 2/1
ø1.75±0.05
ø1.43±0.05
A
30.6±0.20
ø2.3
9.3±0.1
6.25±0.05
A
25.3±0.20
29.2±0.20
34.2±0.3
3±0.05
1.8+0.2 -0.0
ø19.9±0.20
B
SECTION A—A