מתאם אופטי כפול LC-LC MM OM4

מק"ט: CR-LD-4M

תיאור

מתאם אופטי כפול LC-LC, מולטימוד OM4, ליטוש UPC, כולל נקודות עגינה צדדיות (אוזניים) להתקנה על פנל.

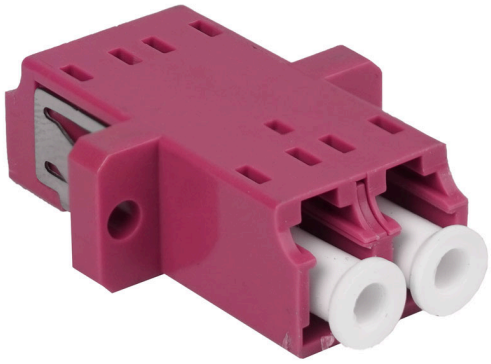

לצפייה באתר לחץ כאן

מפרט טכני	מתאם אופטי כפול LC-LC MM OM4
מחבר	LC-LC Duplex
ליטוש	UPC
מצב סיב	Multi Mode (MM)
תקן	OM4
צבע גוף	Magenta / Violet
חומר גוף	PC
טמפרטורת הפעלה	-40°C to 85°C
טמפרטורת אחסון	-40°C to 95°C
אובדן החדרה	≤0.2 dB
מחזורי חיבור/ניתוק	1000
תקן RoHS	Compliant
מידות	2.9 × 2.2 × 0.9 cm

מידות

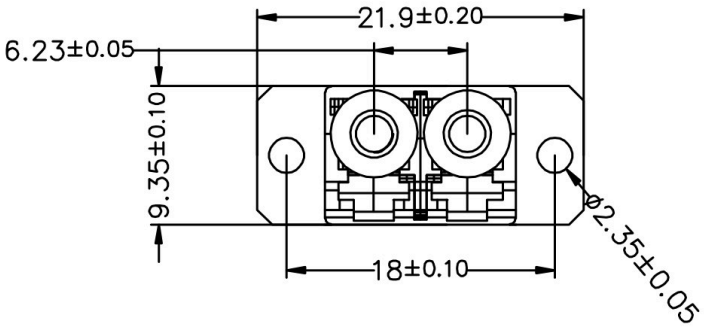
21.9±0.20
6.23±0.05
9.35±0.10
18±0.10
Ø2.35±0.05

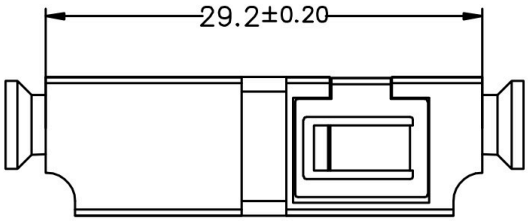
29.2±0.20

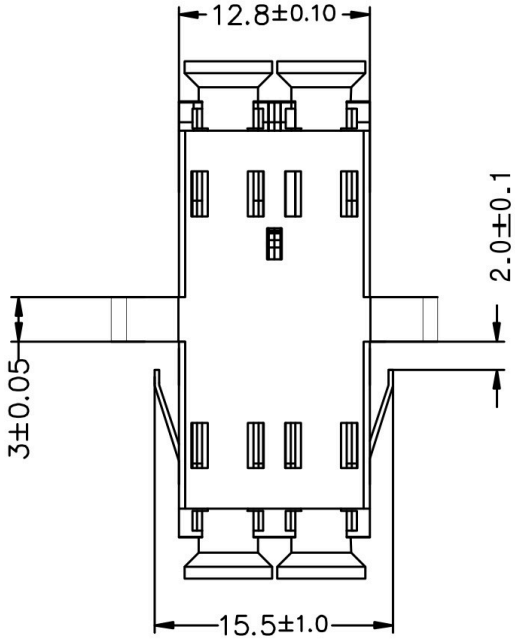
12.8±0.10
2.0±0.1
3±0.05
15.5±1.0