COMPANICS
Communication & Electronics LTD

כומפניקס תקשורת ואלקטרוניקה בע"מ
הבורסקאי 1 א.ת. סגולה, פ"ת | ספק מ. הביטחון: 83524121 | ח.פ: 512109968
sales@companics.co.il | www.companics.co.il | טל' / 03-9049004

CAROL

מתאם מיקרופון חוטי לאלחוטי Bluetooth

מק"ט: BTM-510



לצפייה באתר לחץ כאן

מאפיינים

- קל משקל וניתן לנשיאה. מתאם Bluetooth קומפקטי למיקרופון, הופך מיקרופון חוטי למערכת מיקרופון אלחוטית באופן מיידי.
- זמן השהייה של <18ms בלבד, עם שידור אודיו אלחוטי איכותי ברזולוציית 48KHz/16 bits.
- טכנולוגיית קפיצות תדר (Frequency Hopping Spread Spectrum) מספקת עמידות מעולה בפני הפרעות ובטיחות שידור גבוהה.
- טווח פעולה ישיר של עד 20 מטר, המאפשר תנועה חופשית וללא הגבלה.
- אפשרות מעבר בין שני מצבי שידור: שידור יציב לטווח ארוך, ושידור חסכוני בהספק לטווח קצר.
- חיי סוללה ארוכים של עד 8 שעות (בהספק RF נמוך).

מפרט טכני	BTM-510C	BTM-510B
דגם	BTM-510C	BTM-510B
מקור מתח	Lithium battery 3.7V 400mAh (rechargeable)	AAA size x4 (TX 2pcs, RX 2pcs)
שידור אלחוטי	Bluetooth V5.1	
תדר נושא	ISM band 2.400~2.4835GHz	
הספק פלט	Class 1	
זמן השהייה	18ms	
עוצמת שידור	+10dBm	
רגישות RF	-94dBm	
תגובת תדר	16~22KHz ±3dB	
טווח פעולה	At least 20m (straight line distance)	
חיי סוללה	Up to 8hrs (RF Power LOW)	
זמן טעינה	Approximately 2 hours	—
סוגי מחברים נתמכים	Receiver (RX): Ø6.3mm male plug Transmitter (TX): Ø3.5mm female plug (for condenser microphone) Transmitter (TX): 3P-XLR female plug (for dynamic microphone)	

מפרט טכני	BTM-510C	BTM-510B
מידות (אורך x רוחב x גובה)	▪ 102.1 × 26 × 27.8 mm (Receiver) ▪ 78.1 × 26 × 28.1 mm (Condenser transmitter) ▪ 83.8 × 26 × 28.3 mm (Dynamic/XLR transmitter)	
משקל (ללא סוללות)	▪ 29g (Receiver) ▪ 27g (Condenser transmitter) ▪ 40g (Dynamic/XLR transmitter)	

תפקוד

Receive

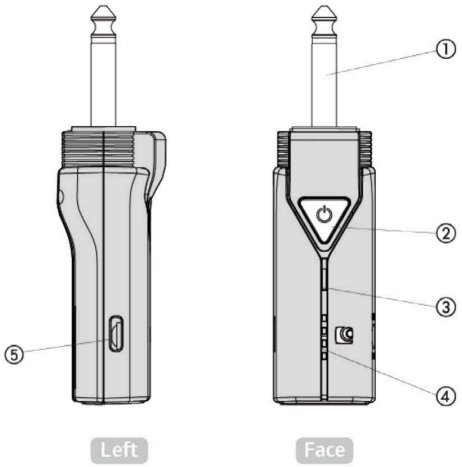

1. Ø6.3mm Male Plug
2. Power Buttom
3. LED Operation Indicator
4. LED Battery Indicator
5. USB Type-C Power Socet

Transmitter Option A

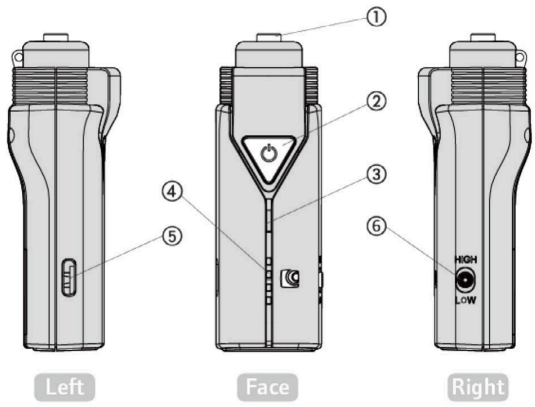

1. Ø3.5mm Female Connector
2. Power Buttom
3. LED Operation Indicator
4. LED Battery Indicator
5. USB Type-C Power Socet
6. Uaage Distance Switch

Transmitter Option B

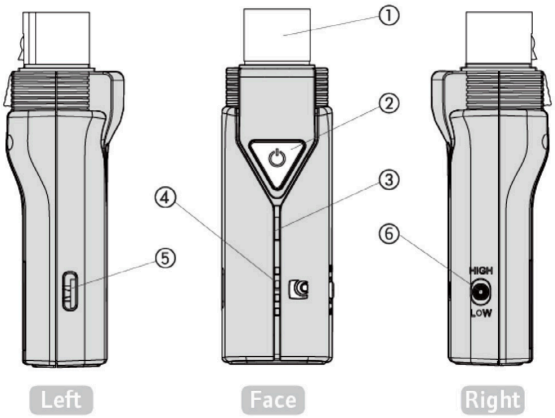

1.XLR Female Connector
2. Power Buttom
3. LED Operation Indicator
4. LED Battery Indicator
5. USB Type-C Power Socet
6. Uaage Distance Switch