זרוע המסייעת לטכנאי בהתקנות בארון תקשורת

מק"ט: 14937



לצפייה באתר לחץ כאן

תיאור

זרוע עזר מתקפלת שמאפשרת לטכנאי יחיד לבצע עבודה של שניים. הזרוע ננעלת על פסי ה-19″ של ארון תקשורת או ארון שרתים ונושאת את משקל הציוד, כגון סוויצ'ים, עד שהוא מוברג למקומו. כשהיא מותקנת כשפניה אל מחוץ לארון, היא משמשת משטח עבודה להנחת מחשב נייד בזמן קונפיגורציה או חיווט של פאץ' פנל. מתאימה לפסים עם חורים מרובעים ולפסים עם חורים מתוברגים.

מאפיינים

- מאפשרת לטכנאי יחיד לבצע עבודה של שניים
- נושאת את משקל הציוד, כגון סוויצ'ים או פאץ' פנלים, עד 50 ק"ג, עד שהוא מוברג למקומו
- שני אופני שימוש: כשהיא פונה אל תוך הארון היא מכוונת את הציוד פנימה בזמן ההתקנה; כשהיא פונה אל מחוץ לארון, הצד המגומי העליון משמש מדף למחשב נייד
- מתאימה לפסי 19″ עם חורים מרובעים ועם חורים מתוברגים; מסופקת עם מתאם לכל סוג
- התקנה מהירה, ללא כלים: פין קפיצי בכל תפסן ננעל בחור של הפס
- תפסנים מתכווננים לעובי פס ה-19″
- חורים בדפנות הזרוע לאחיזת סרטי סקוץ', אזיקונים ואומי כלוב רזרביים
- גוף הזרוע מאלומיניום, לחיסכון במשקל; התפסנים מפלדת אל-חלד עמידה

התקנה ושימוש

- הזרוע מסופקת עם פינים לחורים מרובעים. לארון עם חורים מתוברגים מחליפים תחילה את הפינים: משחררים במפתח את הפינים בשני התפסנים, מסירים אותם ומרכיבים במקומם את הפינים האחרים.
- כוונון התפסנים: התפסנים עשויים להיות רחבים או צרים מדי לעובי פס ה-19″. משחררים את שני האומים בצד אחד במפתח 13 מ"מ ומזיזים את החלק הפנימי של התפסן עד שיתאים לפס.
- מחליקים את התפסן על הפס כשהאומים משוחררים, לוחצים את חלקי התפסן זה אל זה ביד ומהדקים את האומים. התפסן צריך לשבת יציב על הפס, עם מעט מרווח. מסירים את הזרוע מהפס ומהדקים שוב את האומים.
- ממקמים את הזרוע יחידת U אחת מתחת למקום שבו יותקן הציוד, כשהיא עדיין סגורה ופס ה-19″ נמצא בין חלקי התפסן.
- מושכים את הפין של התפסן ומוודאים שהוא ננעל בחור של הפס.
- פותחים את הזרוע ונועלים אותה באותו אופן בפס שממול.
- לפירוק: מושכים את הפין לשחרור מהפס, סוגרים את הזרוע וחוזרים על הפעולה בצד השני.

הנחיות בטיחות

- יש לברר מול יצרן הארון את כושר הנשיאה של הארון.
- לפני העמסה יש לבדוק שהזרוע יושבת היטב, שכל האומים מהודקים ושפיני הנעילה הוכנסו עד הסוף.
- הזרוע צריכה להיות נקייה משמן ומחומרי סיכה.
- אין לדחוף מטען מעבר לציר הזרוע – סכנת עומס יתר.
- יש לאבטח את המטען מפני נפילה באמצעים נוספים מתאימים.
- הזרוע כוללת מגנטים: יש להרחיק אותה מנשאי מידע, מהתקני אחסון מגנטיים וממכשירים אלקטרוניים רגישים.
- להרחיק מילדים – חלקים קטנים, סכנת בליעה.

מפרט טכני	זרוע המסייעת לטכנאי בהתקנות בארון תקשורת
דגם	14937
סוג המוצר	זרוע עזר מתקפלת להתקנת ציוד בארון תקשורת
התאמה	▪ ארונות תקשורת וארונות שרתים עם פסי 19″ ▪ פסים עם חורים מרובעים ▪ פסים עם חורים מתוברגים (לאחר החלפת הפינים)
עומס מרבי	50 ק״ג
מידות במצב מקופל	45 × 53.5 × 465 מ״מ (רוחב × עומק × גובה)
חומרים	אלומיניום, פלדת אל-חלד, פלדה בציפוי אבקה
משקל ברוטו	1.03 ק״ג
נעילה לפס	פין קפיצי נשלף בכל תפסן, ננעל בחור של הפס
מידות הפינים	▪ פין לחורים מרובעים: 6.5 מ״מ ▪ פין לחורים עגולים (מתוברגים): 3.5 מ״מ
כוונון לעובי הפס	שני אומים בכל תפסן, מפתח 13 מ״מ
טמפרטורת עבודה	-40°C עד 100°C
תכולת האריזה	▪ זרוע אחת ▪ מתאם לחורים מרובעים (מורכב על הזרוע) ▪ מתאם לחורים מתוברגים
ארץ ייצור	סין

התקנה על פסי הארון

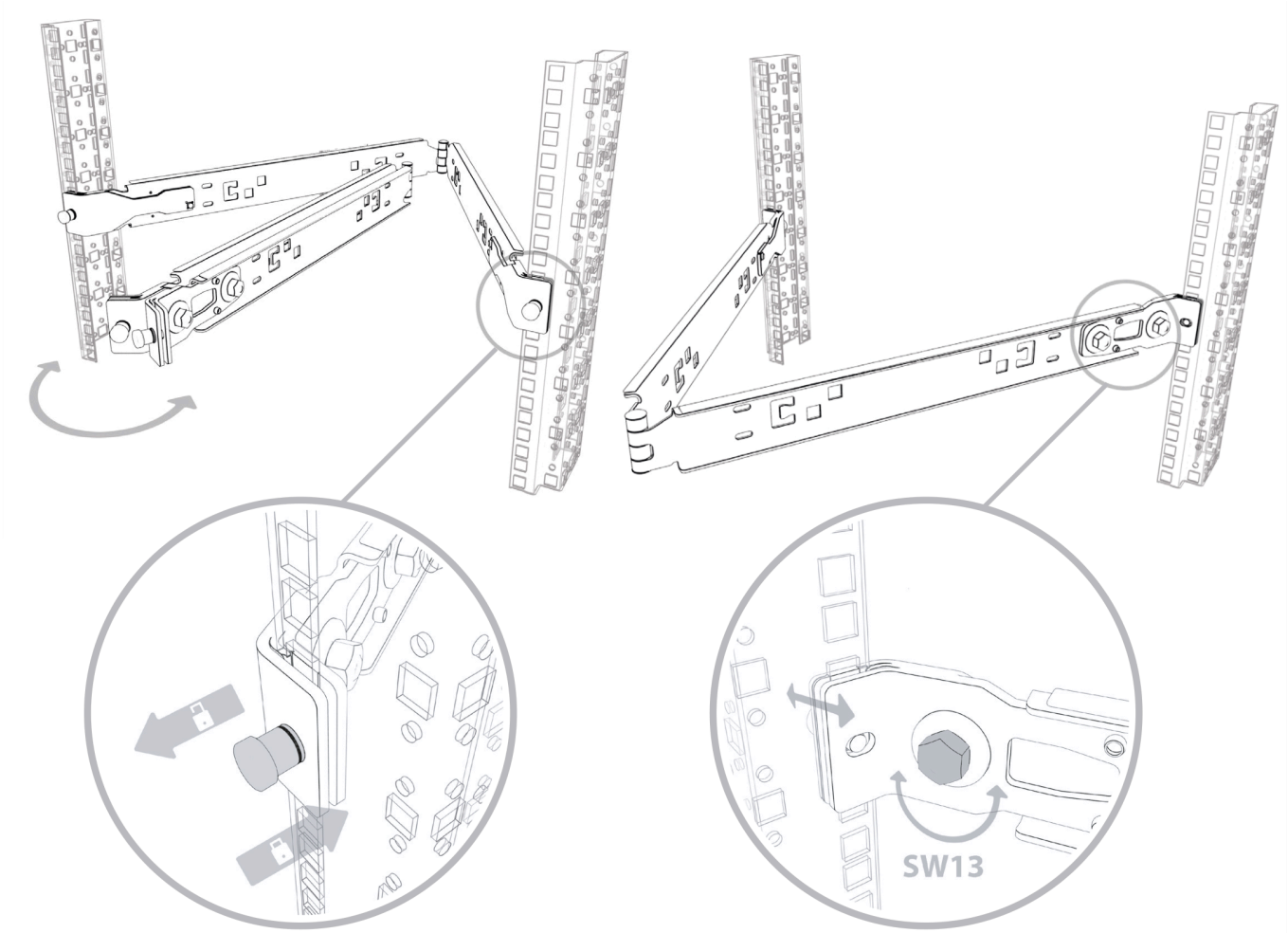

משמאל: פתיחת הזרוע בין שני הפסים; בעיגול, פין הנעילה: משיכה משחררת, הרפיה נועלת את הפין בחור של הפס. מימין: הזרוע פתוחה בין הפסים; בעיגול, כוונון התפסן לעובי הפס בעזרת מפתח 13 מ״מ (SW13).