COMPANICS
Communication & Electronics LTD

כומפניקס תקשורת ואלקטרוניקה בע"מ
הבורסקאי 1 א.ת. סגולה, פ"ת | ספק מ. הביטחון: 83524121 | ח.פ: 512109968
sales@companics.co.il | www.companics.co.il | טל' / 03-9049004

תופס מקום קסטת PATCHBOX

מק"ט: 14936



לצפייה באתר לחץ כאן

תיאור

תופס מקום שסוגר חריץ קסטה שאינו בשימוש במסגרת PATCHBOX בארון התקשורת. סגירת החריצים הפנויים שומרת על זרימת אוויר מיטבית בארון ועל קירור הציוד. תופס המקום מותקן במסגרת בלחיצה ביד, ללא כלים, ואפשר להעבירו לחריץ אחר בכל עת.

מאפיינים

- סוגר חריץ קסטה פנוי במסגרת PATCHBOX
- שומר על זרימת אוויר מיטבית בארון התקשורת ועל קירור הציוד
- סגירת החריצים הפתוחים מצמצמת כניסת אבק
- התקנה ביד בלחיצה, ללא כלים
- לשימוש חוזר: ניתן להסיר ולהתקין מחדש בכל חריץ פנוי
- מיועד למסגרות PATCHBOX בלבד; אינו מתאים ליחידות U רגילות בארון או לפסי ארון כלליים

התקנה והסרה

- לתופס המקום אין צד עליון או תחתון, ואפשר להתקינו בשני הכיוונים
- להתקנה: לוחצים קלות ומכניסים את תופס המקום לחריץ פנוי במסגרת, במקום שבו מותקנת בדרך כלל קסטה
- להסרה: חוזרים על אותה פעולה ומושכים את תופס המקום החוצה

מפרט טכני	תופס מקום קסטת PATCHBOX
דגם	14936
סוג המוצר	תופס מקום לחריץ קסטה ריק
התאמה	▪ מסגרת PATCHBOX קצרה (מק"ט 14931) ▪ מסגרת PATCHBOX ארוכה (מק"ט 14932)
כיסוי	תופס מקום אחד סוגר חריץ קסטה אחד
מידות (יחידה אחת)	רוחב 17 מ"מ, עומק 26 מ"מ, גובה 43 מ"מ
חומר	פלסטיק POM (פוליאוקסימתילן)
צבע	שחור
טמפרטורת עבודה	-10°C עד 60°C
לחות סביבה	10% עד 90%, ללא עיבוי
ארץ ייצור	האיחוד האירופי (EU)

שרטוט מידות

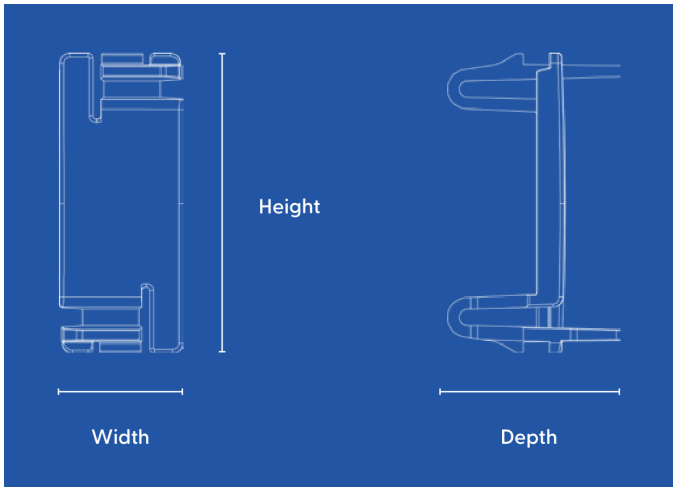

משמאל: מבט מלפנים, רוחב (Width) וגובה (Height). מימין: מבט מהצד, עומק (Depth).