COMPANICS
Communication & Electronics LTD

כומפניקס תקשורת ואלקטרוניקה בע"מ
הבורסקאי 1 א.ת. סגולה, פ"ת | ספק מ. הביטחון: 83524121 | ח.פ: 512109968
sales@companics.co.il | www.companics.co.il | טל' / 03-9049004

אלקטרמגנט מנעול פין לדלת זכוכית + מתאם למשקוף

מק"ט: 14724

תיאור

מנעול פין חשמלי ומתאם לדלת זכוכית בעלת משקוף זכוכית. המנעול מיועד לדלת זכוכית ללא מסגרת ומוזן במתח DC12V. הוא נועל כשהוא מקבל מתח ונפתח בהפסקת חשמל (Fail Safe). כולל השהיית נעילה אוטומטית מתכווננת ופלט אותות למצב הדלת ולמצב הבריח.

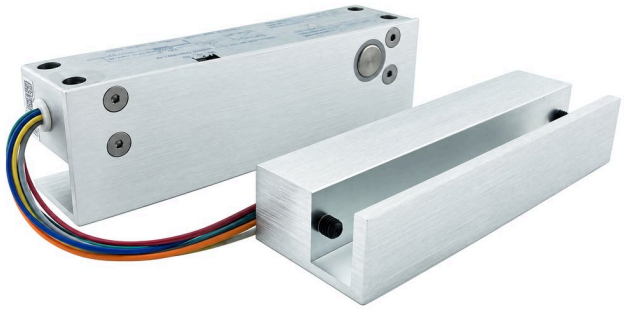

לצפייה באתר לחץ כאן

מאפיינים

- בקרה פוטו-אלקטרית ייעודית למניעת תקלות מכניות, עם יישום זרם בשלושה שלבים
- עבודה בטמפרטורת משטח נמוכה - בטוח ועמיד
- צריכת חשמל נמוכה - ידידותי לסביבה
- הגנה מפני זרם הפוך באמצעות MOV
- גוף מסגסוגת אלומיניום חזקה, בריח מוצק מנירוסטה
- השהיית נעילה אוטומטית מתכווננת: 0, 3 או 6 שניות
- פלט אותות למצב הדלת ולמצב הבריח
- נורית חיווי LED
- ברגי שקע משושה (אלן) למניעת פריצה

מפרט טכני	אלקטרמגנט מנעול פין לדלת זכוכית + מתאם למשקוף
דגם	14724
סוג המוצר	מנעול פין חשמלי (Fail Safe) לדלת זכוכית ללא מסגרת
מתח הזנה	DC12V ±10%
זרם התנעה	950 mA
זרם עבודה	80 mA
מצב פעולה	נעילה בעת הזנת מתח; נפתח בהפסקת חשמל (Fail Safe)
השהיית נעילה אוטומטית	0, 3 או 6 שניות (מתג בורר)
פלט אותות	אות מצב דלת ואות מצב בריח, כל אחד כמגע COM/NC/NO
חוטי חיבור	▪ אדום: +12V ▪ שחור: מינוס ▪ אות דלת: אפור COM, כתום NC, ירוק NO ▪ אות נעילה: לבן COM, צהוב NC, כחול NO
מידות המנעול (א x ר x ג)	36 x 43 x 148 מ"מ
מידות היחידה הנגדית (מתאם למשקוף)	25 x 43 x 148 מ"מ
משקל	0.86 ק"ג

מפרט טכני	אלקטרמגנט מנעול פין לדלת זכוכית + מתאם למשקוף
חומרים	▪ גוף המנעול: סגסוגת אלומיניום ▪ בריח: נירוסטה מוצקה
סוג הדלת	דלת זכוכית ללא מסגרת (Frameless) מלאה
טמפרטורת עבודה	-10°C עד +55°C
לחות עבודה	0%-90% (ללא עיבוי)
מחזורי הפעלה	500,000
תקנים	CE, RoHS

שרטוט מידות

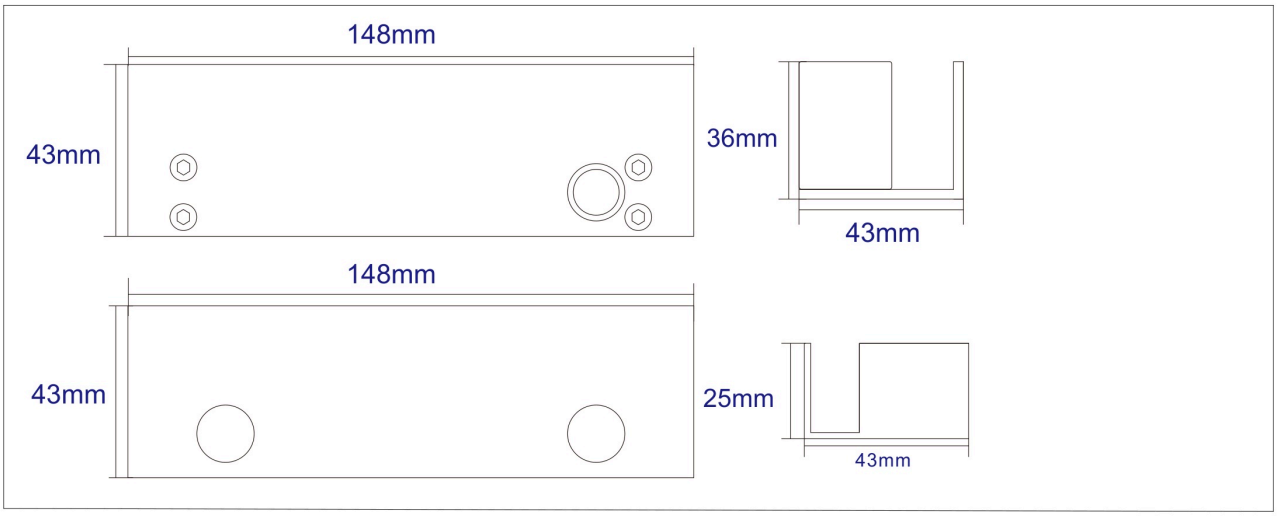

מידות במ"מ לפי שרטוט היצרן: המנעול (למעלה) והיחידה הנגדית (למטה).

חיווט וחיבור

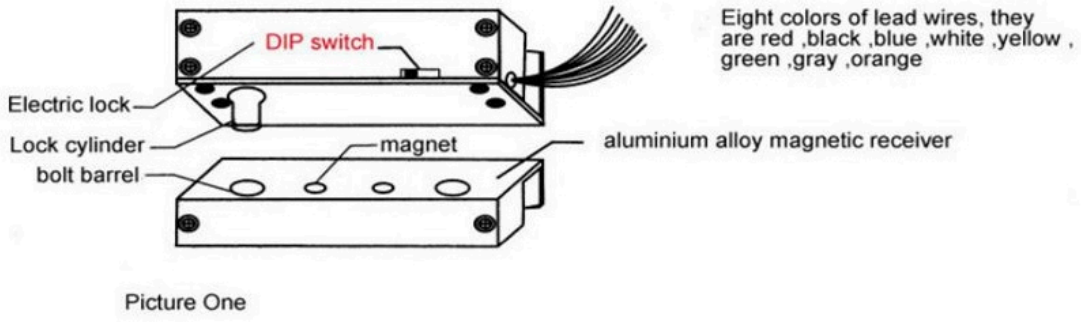

Picture One

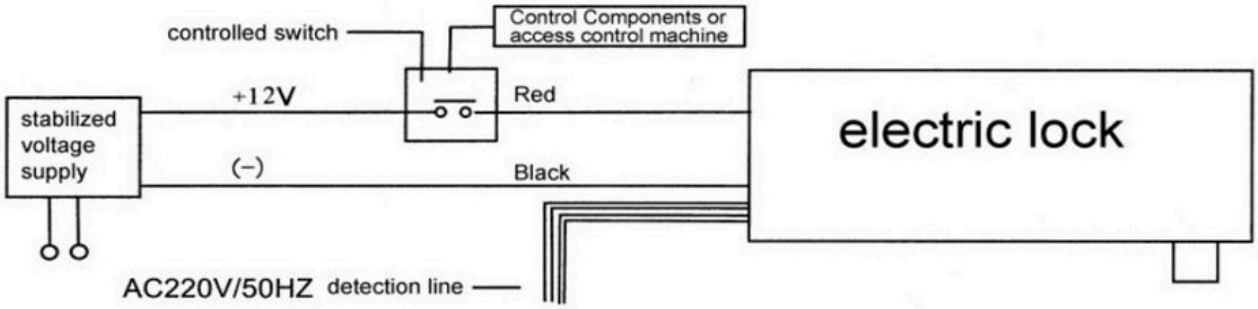

Picture Two

צבעי החוטים וחיבור לספק מתח 12V מיוצב דרך מתג הבקרה, לפי שרטוט היצרן.

אותות, מתג השהיה והתקנה

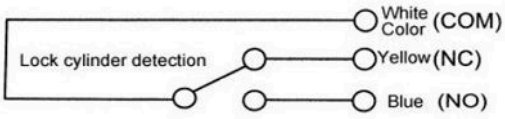

Picture Three A

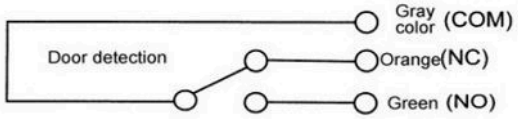

Picture Three B

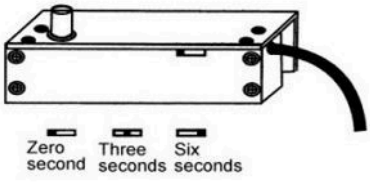

Picture Four

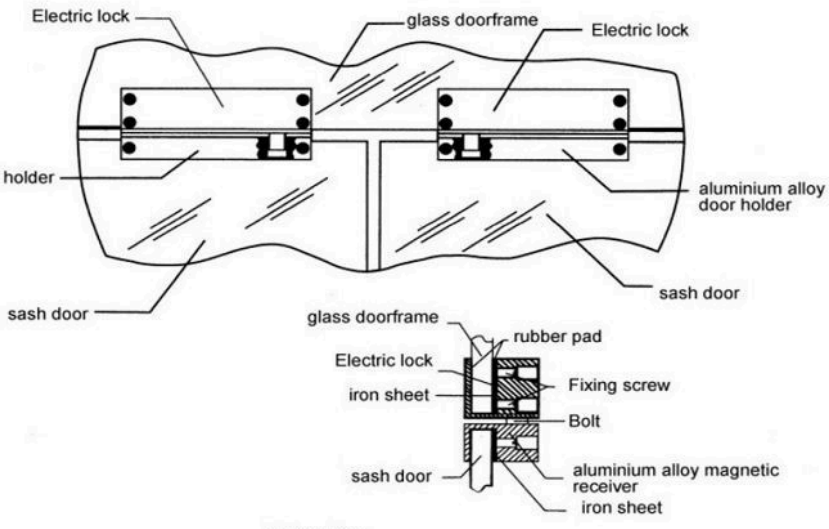

Picture Five

מגעי האותות (A נעילה, B דלת), מצבי מתג ההשהיה והתקנה על דלת זכוכית ללא מסגרת, לפי שרטוט היצרן.